
ligra
SOLUTION · PROVIDER
CATALOGO B2C
AMBIENTI
SONORI
IMMERSIVI
NEXO
soundXR
PRO
AV



L’evoluzione dell’**audio immersivo**

Ligra DS trasforma conservatori e spazi performativi in ambienti sonori 3D unici.

Con partner di alto livello, offriamo soluzioni complete per un’esperienza audio avanzata, ideale per l’educazione e la riproduzione musicale.

Rivoluziona il modo di insegnare, creare e vivere il suono con Ligra DS.

La musica si progetta non solo si esegue

L’audio immersivo sta cambiando radicalmente il modo di vivere la musica, trasformandola in un’esperienza spaziale, tridimensionale. Si costruisce, si scolpisce, si dirige.

Nascono nuovi laboratori didattici nei conservatori e istituti musicali

Grazie alla tecnologia SoundxR, è possibile allestire veri e propri spazi di sperimentazione acustica, dove gli studenti possono modellare l’ambiente sonoro e comprenderne l’impatto espressivo e tecnico.

01.

SoundxR Image

AUDIO IMMERSIVO

CONSERVATORI

SCUOLE DI MUSICA

LIVE EVENTS

02.

AFC Enhance

INCREMENTO DELLA RIVERBERAZIONE AMBIENTALE

CONSERVATORI

SCUOLE DI MUSICA

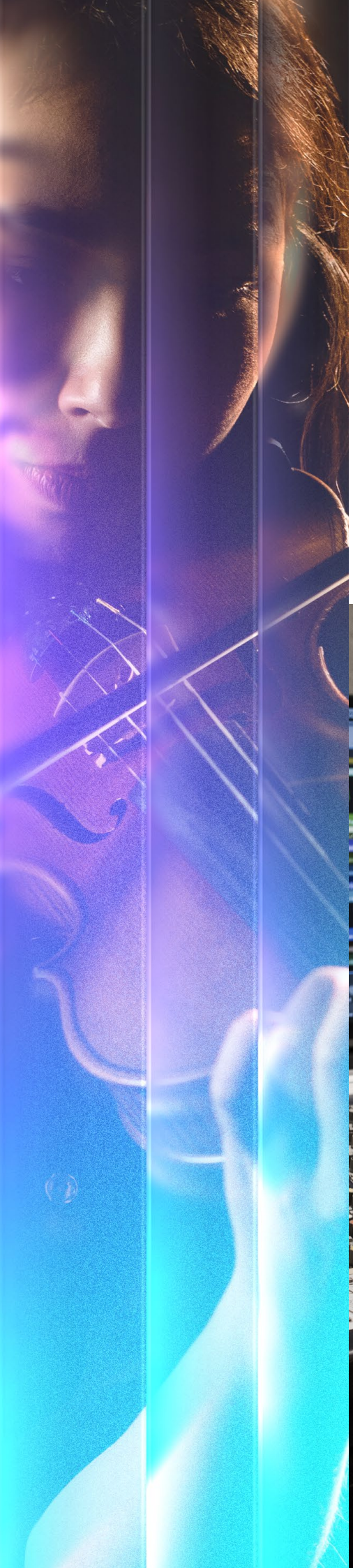

La figura del Sound Designer Immersivo

Sempre più centrale nel panorama professionale, il sound designer è colui che progetta esperienze sonore. Nella versione immersiva, è in grado di creare paesaggi acustici 3D, controllare il riverbero, localizzare suoni nello spazio e intervenire sulla percezione del pubblico. Questa figura è oggi richiesta in ambiti che spaziano da eventi live e installazioni artistiche alla produzione musicale, teatrale e cinematografica.

Opportunità formativa

L'uso integrato di strumenti permette agli studenti di:

- Comporre e produrre in ambienti DAW professionali
- Simulare e controllare l'acustica di uno spazio
- Eseguire dal vivo esperienze sonore immersive
- Accedere a nuove competenze tutelate anche a livello di diritti d'autore, grazie al valore riconosciuto del progetto sonoro

Formazione nei conservatori

Diritti d'autore sound design immersivo

I conservatori italiani stanno ampliando i loro programmi per includere corsi avanzati di sound design, riconoscendo l'importanza crescente dell'audio immersivo. Ad esempio, il Conservatorio di Rovigo offre un biennio in Musica Applicata con indirizzo Sound Design, focalizzato sulla progettazione sonora in contesti multimediali.

Questi programmi formativi non solo sviluppano competenze tecniche, ma affrontano anche aspetti legali come i diritti d'autore relativi alla creazione di ambienti sonori immersivi. Con l'evoluzione delle tecnologie digitali, la figura del sound designer è sempre più riconosciuta come co-autore di opere multimediali, con la possibilità di monetizzare le proprie creazioni attraverso licenze e diritti d'autore.



01.

SoundxR Image

AUDIO IMMERSIVO

CONSERVATORI

SCUOLE DI MUSICA

LIVE EVENTS

SOLUZIONE IDEALE PER:

- PRODUZIONI IMMERSIVE E MULTIMEDIALI
- CONCERTI, INSTALLAZIONI ARTISTICHE ED EVENTI LIVE
- ISTITUTI DI FORMAZIONE TECNICA E ITS
- STUDI DI POST-PRODUZIONE E AMBIENTI BROADCAST

Dal vivo e in produzione

SoundxR Image

SoundxR rappresenta l'evoluzione dell'audio immersivo, offrendo una piattaforma completa per la creazione e la gestione di ambienti sonori tridimensionali. Integrando tecnologie avanzate di Yamaha, NEXO e Steinberg, questa soluzione consente di realizzare esperienze sonore coinvolgenti sia in tempo reale che attraverso progetti predefiniti.

Con il supporto di fino a 128 oggetti sonori localizzabili, SoundxR Image permette ai sound designer di posizionare con precisione ogni fonte sonora nello spazio, creando paesaggi acustici dinamici e realistici. L'integrazione con DAW come Steinberg Nuendo facilita l'esportazione di progetti audio 3D pronti per la riproduzione immersiva.

Per le applicazioni live, il nuovo processore NEXO DME10 offre una potenza di elaborazione avanzata, gestendo fino a 128 ingressi e 64 uscite con mixaggio basato su oggetti e riverberazione tridimensionale. Questa flessibilità rende SoundxR Image ideale per concerti, eventi multimediali e installazioni artistiche, dove la qualità e la precisione del suono sono fondamentali.

In ambito educativo, SoundxR Image si configura come uno strumento didattico di alto livello, permettendo agli studenti di esplorare le frontiere del sound design immersivo. Dalla composizione spaziale alla produzione audio, fino alla gestione live di ambienti sonori complessi, gli allievi acquisiscono competenze interdisciplinari essenziali per il futuro del settore audio professionale.

TARGET DI RIFERIMENTO

Sound designer e professionisti audio

- Esplora la potenza dell'audio immersivo
- Scopri come creare ambienti sonori 3D realistici
- Porta il tuo sound design al livello successivo

Eventi live e installazioni

- Gestisci il suono live con precisione tridimensionale
- Scopri il processore NEXO DME10 in azione
- Rendi ogni evento un'esperienza sonora unica

Istituti musicali e conservatori

- Forma i tuoi studenti sul futuro dell'audio professionale
- Integra SoundxR Image nel tuo laboratorio didattico
- Sperimenta la produzione audio immersiva a scuola

Prenota con Ligra DS una **consulenza gratuita.**

Contattaci

Ecosistema NEXO

Tecnologia integrata per l'audio immersivo del futuro

L'audio immersivo richiede precisione, coerenza e una visione completa del processo produttivo. L'ecosistema NEXO, in sinergia con Yamaha e Steinberg, offre una suite integrata di strumenti software e hardware per progettare, simulare e realizzare ambienti sonori tridimensionali in modo professionale. Una piattaforma pensata per soddisfare le esigenze di sound designer, tecnici audio e studenti che vogliono esplorare il futuro del suono immersivo.

↘ DAW per il sound design immersivo

↘ Progettazione di ambienti immersivi

↘ Simulazione e configurazione

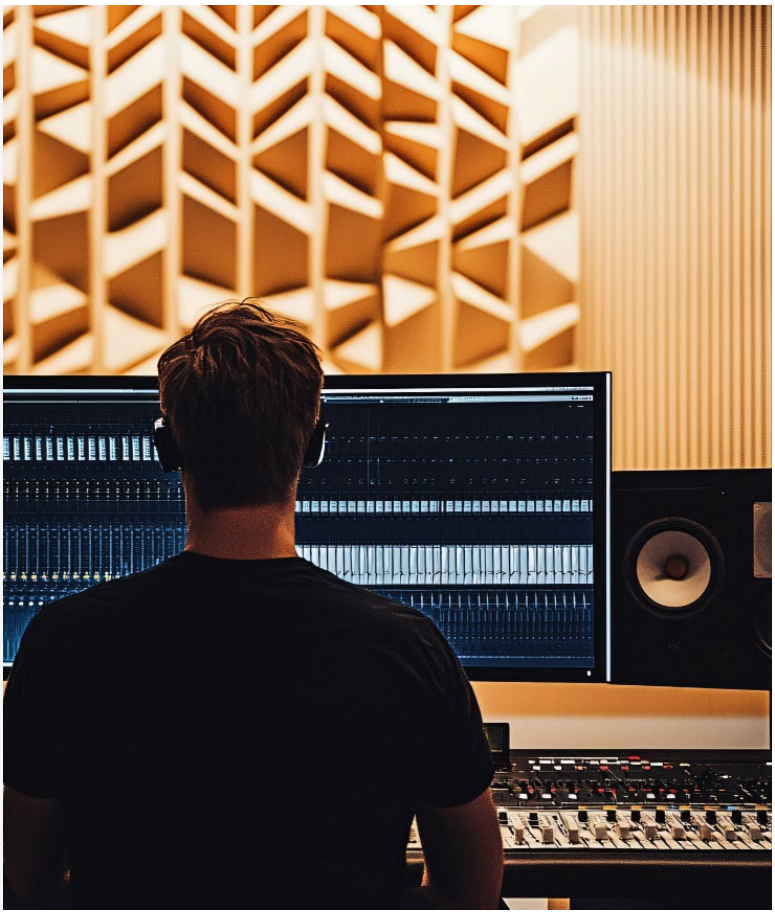



↘ Progettazione di ambienti immersivi **AFC Design Assistant**

Speaker giusti, nel posto giuste, sempre.
La qualità dell'audio immersivo dipende dalla precisione con cui vengono posizionati i diffusori. AFC Design Assistant semplifica questo processo: basta inserire i parametri della venue (dimensioni, palco, larghezza delle corsie) per ricevere indicazioni dettagliate sul numero, tipo e posizionamento ideale degli speaker. Un supporto essenziale per garantire uniformità sonora e immersione completa per tutto il pubblico.

↘ DAW per il sound design immersivo ↘ **NUENDO**

L'audio immersivo richiede precisione, coerenza e una visione completa del processo produttivo. L'ecosistema NEXO, in sinergia con Yamaha e Steinberg, offre una suite integrata di strumenti software e hardware per progettare, simulare e realizzare ambienti sonori tridimensionali in modo professionale. Una piattaforma pensata per soddisfare le esigenze di sound designer, tecnici audio e studenti che vogliono esplorare il futuro del suono immersivo.

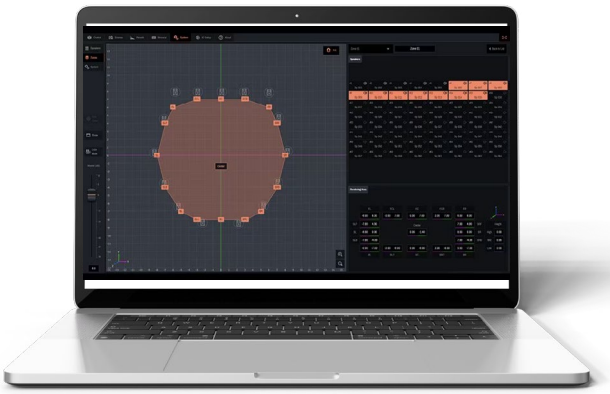

Prenota con Ligra DS una **consulenza gratuita.**

Contattaci

Ecosistema NEXO

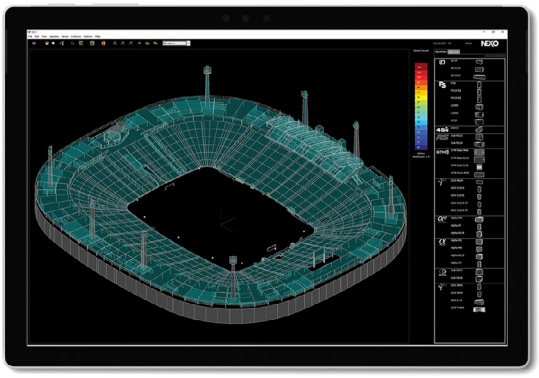

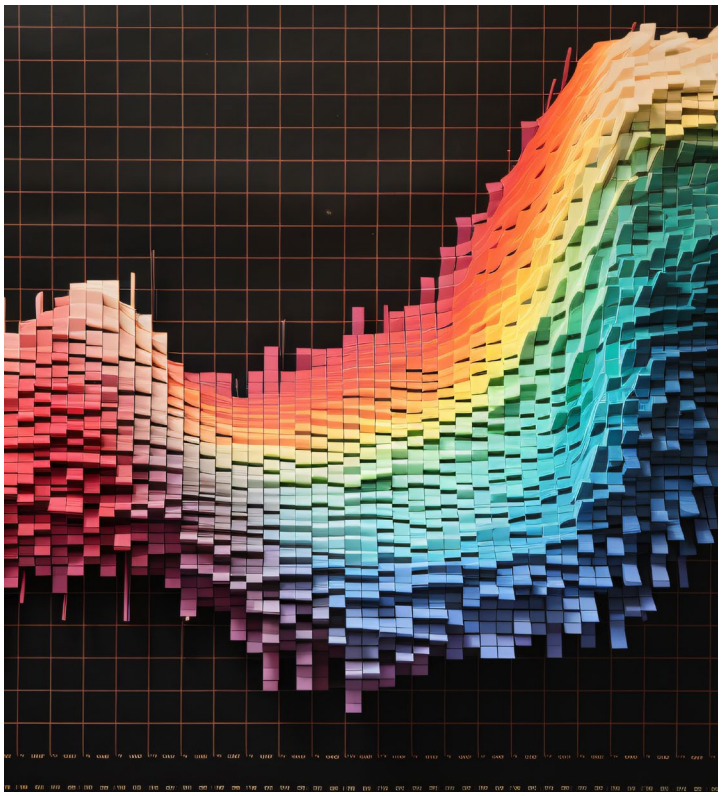

↘ Simulazione e configurazione
↘ NS-1

Drag & drop. Progetta. Verifica. Ottimizza.
AFC Design Assistant è integrato nel potente software NS-1, lo strumento NEXO per la simulazione e la configurazione di sistemi a sorgente puntiforme o line array. L'interfaccia intuitiva consente di lavorare direttamente sulla geometria della sala, ottimizzando la copertura SPL e verificando il rispetto dei vincoli meccanici. Il risultato è un sistema affidabile, efficiente e progettato su misura,

Proposte progettuali

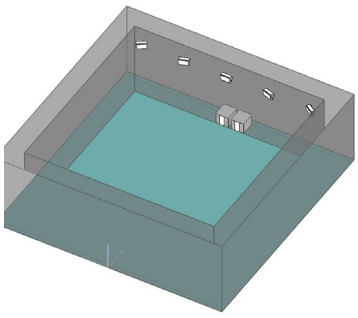

SoundxR Image

IMMERSIVE 180°

Ricrea un fronte sonoro immersivo virtuale su un solo lato a simulare un palco con posizionamento di fino a 32 oggetti sonori

Dimensioni Aula	12m (P) × 12m (L) × 4m (A)
RT60	0.5 – 1.0 sec
Copertura Sonora	Frontale
Riverberazione	–

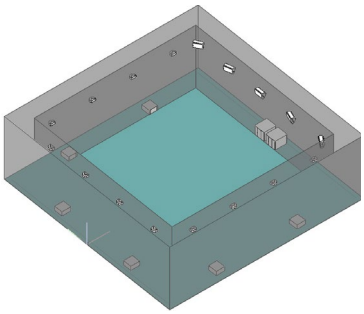

SoundxR Image

IMMERSIVE 360°

Ricrea un ambiente sonoro immersivo virtuale su tutto l'orizzonte con posizionamento di fino a 64 oggetti sonori

Dimensioni Aula	12m (P) × 12m (L) × 4m (A)
RT60	0.5 – 1.0 sec
Copertura Sonora	Orizzontale
Riverberazione	–

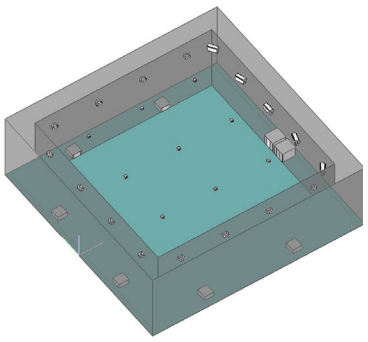

SoundxR Image

IMMERSIVE 3D

Ricrea un ambiente sonoro immersivo virtuale su tutto l'orizzonte con posizionamento di fino a 64 oggetti sonori

Dimensioni Aula	12m (P) × 12m (L) × 4m (A)
RT60	0.5 – 1.0 sec
Copertura Sonora	Emisferica
Riverberazione	Riverberazione ambientale simulata

Prenota con Ligra DS una **consulenza gratuita.**

Contattaci

02.

AFC ENHANCE

INCREMENTO DELLA RIVERBERAZIONE AMBIENTALE



CONSERVATORI

SCUOLE DI MUSICA

SOLUZIONE IDEALE PER:

- ADATTARE L'ACUSTICA DELLE SALE IN MODO DINAMICO
- SIMULARE AMBIENTI ACUSTICI DIFFERENTI
- SUPPORTARE LA DIDATTICA MUSICALE
- OTTIMIZZARE L'ESPERIENZA D'ASCOLTO DAL VIVO

Proposta progettuale

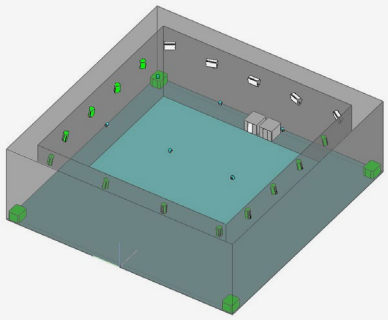

AFC

ENHANCE/IMAGE

Incrementa la riverberazione ambientale e ricrea un ambiente sonoro immersivo virtuale su tutto l'orizzonte con posizionamento di fino a 64 oggetti sonori

Dimensioni Aula	12m (P) × 12m (L) × 4m (A)
RT60	0.5 – 1.0 sec
Copertura Sonora	Emisferica
Riverberazione	Riverbero artificiale + immersione completa

AFC Enhance

AFC Enhance di Yamaha è la soluzione ideale per trasformare acusticamente ogni sala da concerto in uno spazio sonoro su misura. Attraverso la modifica dinamica del livello di riverberazione, è possibile adattare l'acustica della sala al repertorio, all'organico orchestrale o alla specifica esigenza didattica. Grazie a un sistema di microfoni ambientali e diffusori audio, AFC Enhance consente di ricreare virtualmente l'acustica di ambienti diversi, passando da una piccola sala da musica da camera a una cattedrale con un semplice preset. Il risultato? Un'esperienza d'ascolto naturale e coerente, sia per il pubblico che per i musicisti. Perfetto per conservatori e scuole di musica, AFC Enhance rappresenta un nuovo strumento pedagogico per sviluppare la sensibilità acustica degli studenti, offrendo loro l'opportunità di esercitarsi in contesti virtuali ad alta fedeltà.

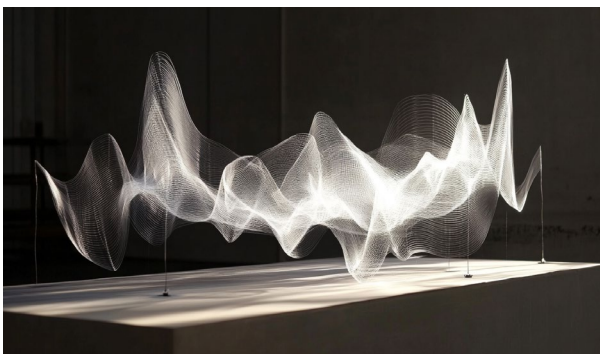

TARGET DI RIFERIMENTO

Conservatori di musica

- Per offrire agli studenti la possibilità di esercitarsi in ambienti acustici variabili, sviluppando l'ascolto critico e la consapevolezza spaziale del suono.

Auditorium, teatri e sale da concerto

- Per adattare dinamicamente l'acustica in base al tipo di repertorio o all'organico musicale, migliorando la resa sonora senza interventi strutturali.

Docenti di musica e direttori d'orchestra

- Come strumento didattico avanzato per l'educazione all'acustica e per simulazioni realistiche in prove ed esercitazioni

Tecnici del suono e responsabili audio di spazi performativi

- Per gestire l'acustica ambientale con flessibilità e precisione, attraverso preset personalizzabili e controllo in tempo reale.

Prenota con Ligra DS una **consulenza gratuita.**

Contattaci

TECNOLOGIA, METODO E VISIONE INTEGRATA

Ligra DS offre un ecosistema completo per creare ambienti sonori immersivi: dagli strumenti alle competenze, seguiamo ogni fase del progetto per garantire risultati concreti, innovativi e su misura.



HARDWARE E SOFTWARE

Dagli speaker NEXO ai processori AFC Yamaha, dalle console digitali ai software di produzione come Nuendo, Ligra DS fornisce tutti gli strumenti necessari per allestire un laboratorio di sound design immersivo all'avanguardia.

- **Speaker NEXO**
- **Processori AFC Yamaha**
- **Console digitali**
- **Software Nuendo**



PROGETTAZIONE TECNOLOGICA

Il nostro team di esperti cura ogni fase progettuale: dalla configurazione acustica alla simulazione 3D dell'ambiente sonoro, fino all'integrazione dei sistemi in base agli obiettivi didattici dell'istituto.

- **Simulazione 3D**
- **Configurazione acustica**
- **Integrazione didattica**



ALLESTIMENTO PROFESSIONALE

L'installazione è affidata a tecnici certificati, con un approccio tailor-made che garantisce massima affidabilità, qualità sonora e flessibilità d'uso.

- **Allestimento su misura**
- **Affidabilità**
- **Massima resa sonora**



FORMAZIONE SPECIALISTICA

Con il supporto diretto di Yamaha\Nexo, offriamo corsi di formazione personalizzati per docenti, studenti e tecnici: dalla progettazione acustica alla gestione live dei sistemi, fino alla creazione di contenuti immersivi in ambienti didattici e performativi.

- **Training e supporto diretto con Yamaha**
- **Formazione personalizzata**
- **Gestione live**
- **Creazione contenuti immersivi**

LIGRA DS

UN TEAM DI ESPERTI AL TUO FIANCO

Con un team di tecnici specializzati, Ligra DS accompagna ogni fase del progetto: dall'analisi acustica iniziale fino alla realizzazione finale. Progettiamo soluzioni su misura per la formazione musicale, il sound design e l'allestimento di eventi immersivi.

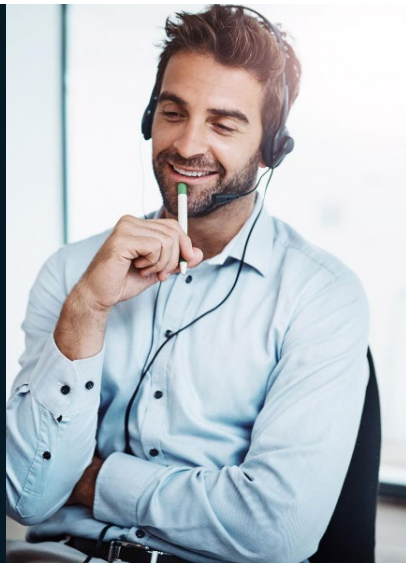

CON **LIGRA DS**, IL SUONO PRENDE FORMA.

Dallo studio iniziale alla formazione sul campo, ecco come costruiamo ambienti audio immersivi progettati su misura per te.

1

Analisi e simulazione acustica

Studiamo lo spazio, interpretiamo le esigenze, simuliamo le soluzioni acustiche tramite software specialistici e forniamo consulenza tecnica avanzata.



2

Progettazione su misura

Diamo forma al suono. Selezioniamo tecnologie, configuriamo i sistemi e progettiamo soluzioni integrate per ambienti immersivi unici.

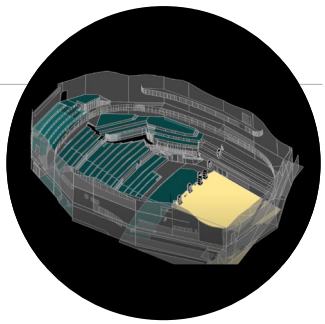

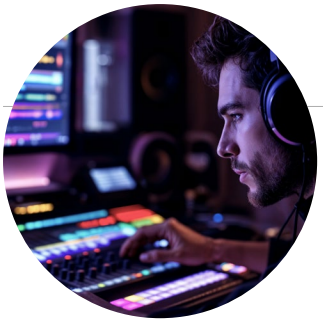

3

Installazione professionale

I nostri tecnici certificati realizzano l'allestimento con precisione e affidabilità, garantendo qualità sonora e performance durature.



4

Formazione e affiancamento

Trasferiamo competenze. Offriamo formazione su misura e supporto continuo per far crescere chi vive e gestisce l'ambiente audio.

CONTROLLA LO **SPAZIO SONORO** ED AMPLIFICA LE EMOZIONI

Tecnologia immersiva per ambienti educativi e performativi. **Dalla simulazione acustica alla produzione tridimensionale.**

Prenota con Ligra DS una **consulenza gratuita.**

Contattaci



PRO AV

CATALOGO B2C

AMBIENTI SONORI IMMERSIVI



Ligra DS

Sede Legale | Amministrativa | Operativa
Via Artigiani, 29/31 - 29020 - Vigolzone (PC) - Italia

Sede Operativa
Via dei Mille, 3 - 29121 - Piacenza (PC) - Italia

V1_NEXOIMM_PROAV_2026